Gレンズ（2.90～5.50:1）超ロングズーム

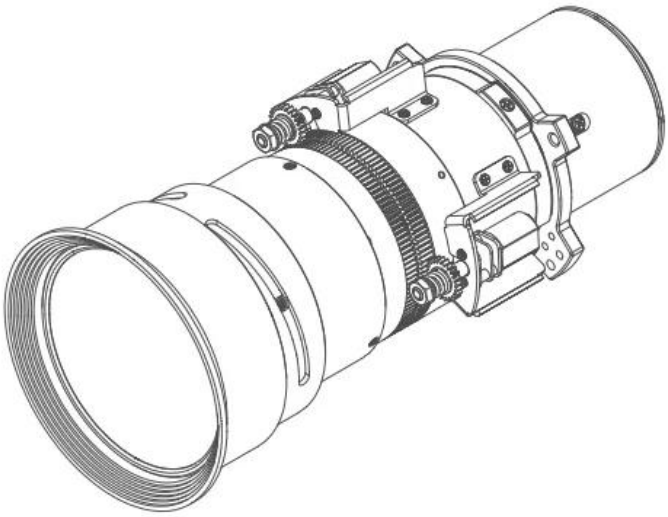

詳細はBarcoまでお問合せください。

技術仕様	Gレンズ（2.90～5.50:1）超ロングズーム
一般仕様	
レンズタイプ	Gレンズ（2.90～5.50:1）
投射比	2.90 -5.50 : 1
動作 F/#	2.30（ワイド）～2.74（テレ）
ズーム比	1.9x
焦点距離	42.60～80.90mm
焦点範囲	50インチ～300インチ（フル光学性能）
投射距離	3.18～34.77m
重量	0.97kg
電動ズーム	あり
電動フォーカス	あり

生成日:09 Jul 2024

© 2024 Barco nv.(C) Barco. All rights reserved. （無断転載を禁ず。）書面による許可なく全部または一部を複製することは禁止されています。すべてのブランド名および製品名は、それぞれの所有者の商標、登録商標、または商号です。継続的な技術革新により、情報および技術仕様は予告なく変更される場合があります。最新の仕様についてはwww.barco.comをご確認ください。