Gレンズ (2.90-5.50: 1) 超望遠ズーム

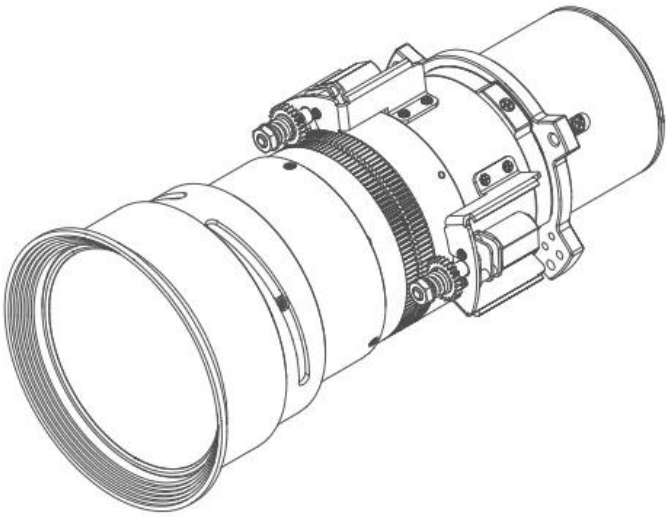

詳細についてはBarcoまでお問い合わせください。

技術仕様	Gレンズ (2.90-5.50: 1) 超望遠ズーム
一般仕様	
レンズタイプ	Gレンズ（2.90 -5.50:1）
動作F/#	2.30（ワイド）～2.74（テレ）
ズーム比	1.9倍
スローレシオ	2.90 -5.50 : 1
焦点距離	42.60～80.90mm
焦点範囲	50インチ～300インチ（フル光学性能）
投射距離	3.18～34.77m
電動ズーム	あり
電動フォーカス	あり
重量	0.97kg

生成日:02 Jun 2025

© 2025 Barco nv.(C) Barco. All rights reserved. （無断転載を禁ず。）書面による許可なく全部または一部を複製することは禁止されています。すべてのブランド名および製品名は、それぞれの所有者の商標、登録商標、または商号です。継続的な技術革新により、情報および技術仕様は予告なく変更される場合があります。最新の仕様についてはwww.barco.comをご確認ください。