Lente G (0,95-1,22 : 1)

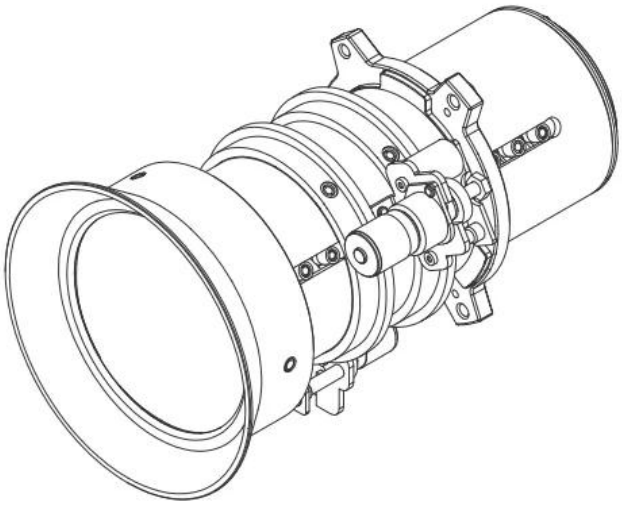

Para obter mais informações, entre em contato com a Barco.

Especificações técnicas	LENTE G (0,95-1,22 : 1)
Especificações gerais	
Tipo de lente	LENTE G (0,95 -1,22:1)
Razão de alcance	0.95 -1.22 : 1
F/nº em funcionamento	2.30 (largo) -2,57 (tele)
Taxa de zoom	1,28x
Comprimento de foco	14,03-17,96 mm
Faixa de Foco	50" – 300" (Desempenho óptico máximo)
Distância de alcance	1,01 -7.98 m
Peso	0.6 kg
Zoom Motorizado	Sim
Foco Motorizado	Sim

Gerada em: 15 Mar 2023

Especificações técnicas estão sujeitas a alterações sem aviso prévio. Consulte www.barco.com para as últimas informações.